VERSTELLDEICHSEL 75 VU MIT PROFILROHR

ETI- Nr. 811383 (Bitte bei Bestellung angeben)

AL-KO Ersatzteile

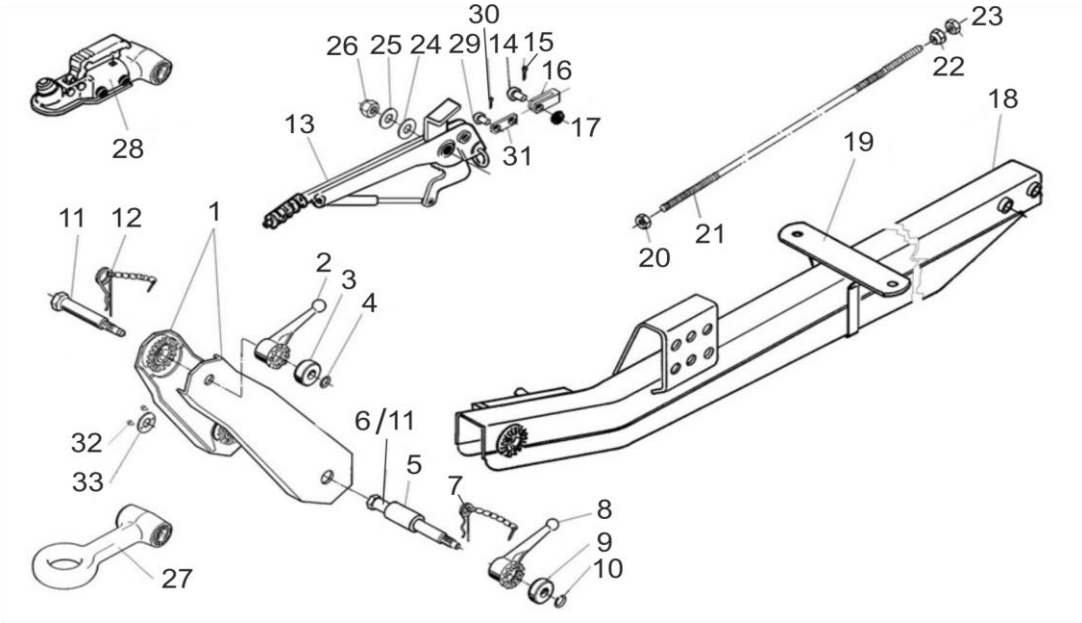

Pos.	Bezeichnung	Material-Nr.
1	Zwist li geschw.feuervz (400lg.)	1336017
	Zwist re geschw.feuervz (400lg.)	1336018
	Zwist li geschw.feuervz (750lg.)	622700
	Zwist re geschw.feuervz (750lg.)	622701
	Zwist li geschw. feuervz (750 lg.) mit Bohrung für Fangschlaufe	1336499
	Zwist re geschw. feuervz. (750lg.) mit Bohrung für Fangschlaufe	1336500
2	Feststellknebel	365416
3	Buchse	372770
4	Sprengring A14 DIN 7993	702300
5	Buchse	373506
6	Lagerschraube m. Standbremse	1302325
7	Federstecker m. Kette	604103
8	Feststellknebel	365416
9	Buchse	372770
10	Sprengring	702300
11	Lagerschraube o. Standbremse	372772
12	Federstecker m. Kette	604103
13	Handbremshebel kpl. (Standbremse)	1212879
14	Bolzen B8h11x22x19 DIN 1434	702666
15	Splint 2x25 DIN 94	700554
16	Gabelkopf G 8x32 DIN 71752	700852
17	Scheibe A8,4 DIN 125	700138

Pos.	Bezeichnung	Material-Nr.
18	U-Profil geschweißt	bei Bestellung Länge und Oberfläche angeben
19	Auflagebock kpl	247657
20	Skt.-Mutter M8 DIN 934	700108
21	Zugstange	bei Bestellung Länge angeben
22	Kugelmutter M8	365137
23	Skt.-Mutter M8 DIN 934	700108
24	Federscheibe A16 DIN 137	701967
25	Scheibe A13 DIN 125	702798
26	Skt.-Mutter M 12 DIN 985	702750
27	Kupplungsteile	
	Nato Ø 76	241848
	DIN Ø40	242172
	Frankreich Ø68	1313927
	Italien Ø45	241847
28	Kugelkupplung	249323
29	Bolzen	2076810609
30	Splint Ø4x20 DIN 94	700192
31	Lasche	583071
32	Blindniet	702703
33	Sicherungsscheibe	375101

Pos. 13 –17/Pos. 20 – 26 und Pos. 29 - 31 nur für Standbremse

Erstellt	ETI-Nummer	geändert	Änderungs-Nr.	Änderungsgrund	Revisons-Nr.
30.04.02	811383_de	14.12.2009	FREIGABE		A
		16.12.2013/ÖJ	17518	SIEHE ÄNDERUNG	B