Einfachheit schwingt mit!

Manchmal ist es notwendig, Ihren Anhänger mit zusätzlichen Stoßdämpfern auszustatten – zum Beispiel, wenn Sie eine Zulassung für 100 km/h beantragen möchten.

Um Ihnen dies zu erleichtern, bekommen alle unsere Achsen serienmäßig neue Schwinghebel. Diese haben eine spezielle Bohrung, die es ermöglicht, hier den Stoßdämpferhalter und schließlich den Stoßdämpfer einfach anzuschrauben. So erhöhen Sie die Fahrstabilität ohne aufwändige Schweißarbeiten.

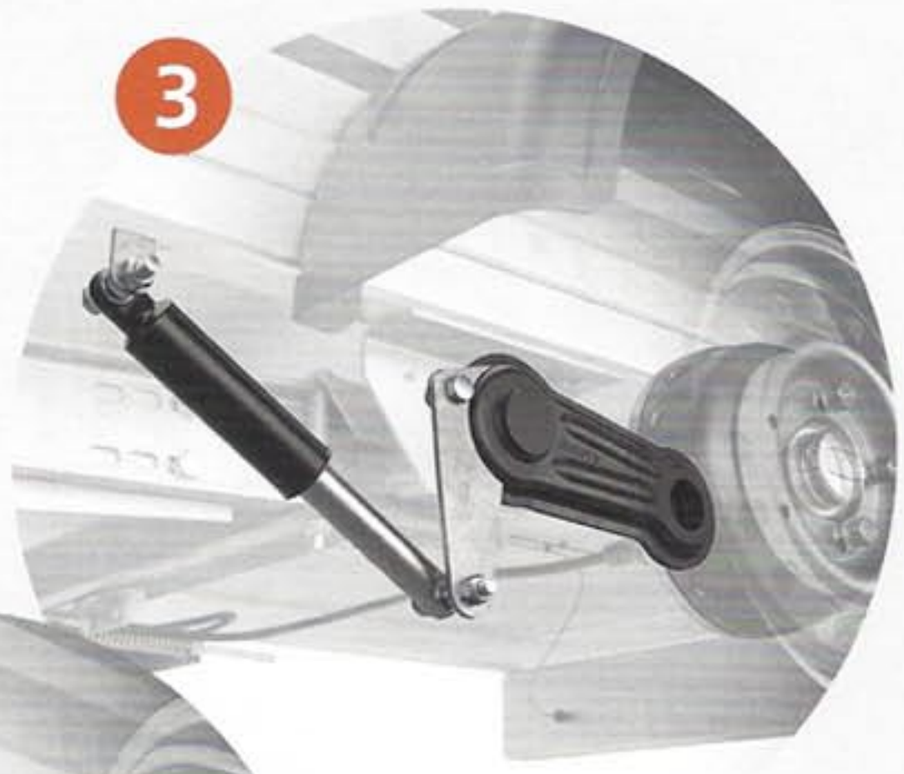

So einfach geht's

1. Rad demontieren

2. Stoßdämpferhalter anschrauben

3. Stoßdämpfer anschrauben

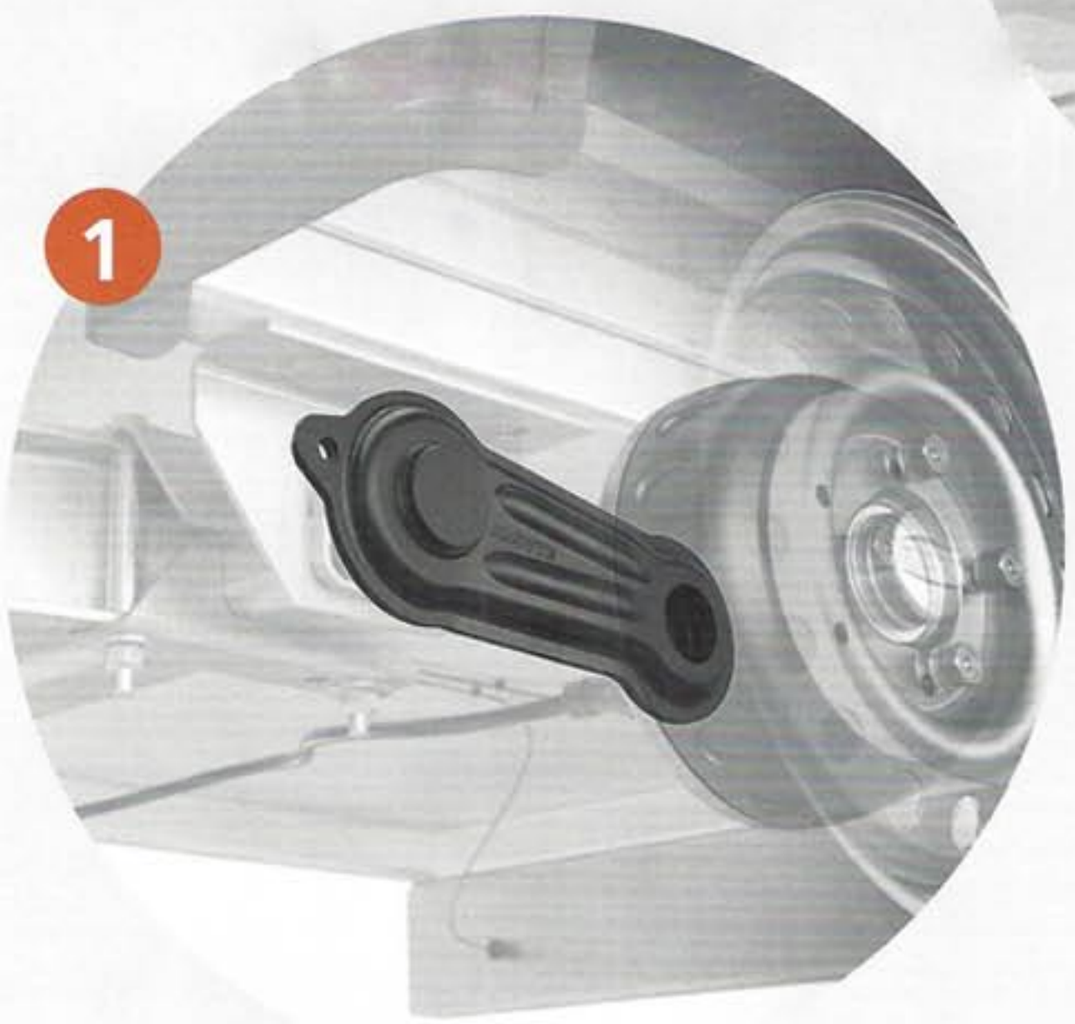

Die Vorteile im Überblick

- → Vorbereitung serienmäßig ohne Mehrkosten
- → Schneller und einfacher Einbau des Dämpfers
- → Günstig, da kein Schweißfachmann notwendig
- → Keine Verletzung der Oberflächenbeschichtung an der Achse